Perfil

- Tamaño de construcción delgado empleado mayoritariamente
- Eje hueco máx. Ø 20 mm
- Mecanismo de conteo con 5 décadas y lectura de precisión
- Indicación para „mm“ o „pulgadas“
- Función de lupa para una buena legibilidad
- Opcionalmente con eje de accionamiento de acero fino
- Junta axial, protegida frente al polvo y chorros de agua
- Placa de sujeción (ver accesorios)

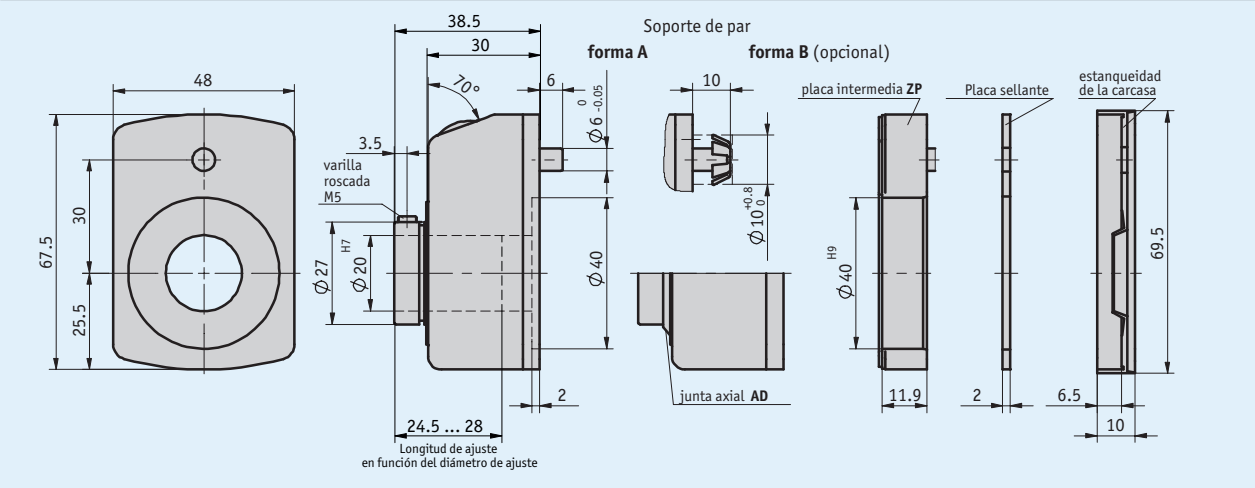

Datos mecánicos

Característica	Datos técnicos	Complemento
Carcasa	plástico, reforzado	
	fundición inyectada de cinc	carcasa MCM
Ventana visual	plástico	vidrio mineral opcional
Mecanismo de conteo	5 décadas, lectura de precisión	
Altura cifras	~7 mm	
Peso	0.1 kg	

Máx. revoluciones

Indicación (tras primer giro)	máx. revoluciones [min^{-1}]
00010	500 (1500)
00015	500 (1000)
00020	500 (750)
00025	500 (600)
00030	500
00040	375
00050	300
00060	250
00080	180
00100	150

Fórmula:

$$\text{máx. revoluciones} = \frac{15000}{\text{indicación tras 1ª revolución}}$$

Revoluciones >500 min^{-1} sólo pueden funcionar durante corto tiempo.

Condiciones ambientales

Característica	Datos técnicos	Complemento
Temperatura ambiente	0 ... 80 °C	

Pedido

Observación de pedido

Indicador	Posición de montaje				Sentido de conteo
12345	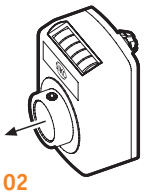 02	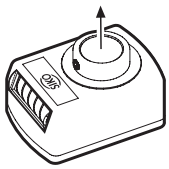 04	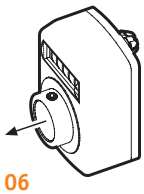 06	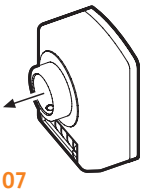 07	

Observación: lo destacado en color naranja son características del pedido.

Tabla de pedidos

Característica	Datos de pedido		Especificación	Complemento
Posición de montaje	...	A	02, 04, 06, 07	ver iconos de la posición de montaje
Indicación tras 1ª revolución	...	B	10, 12/5, 15, 15/75, 17/5, 20, 25, 30, 39/375, 40, 50, 60, 78/75, 80, 100	/5 = valor de cálculo no mostrado
			otros a demanda	
Posición de la coma	0	C	0 = 00000	
	1		1 = 0000.0	
	2		2 = 000.00	
	3		3 = 00.000	
	4		4 = 0.0000	
Sentido de conteo	i	D	valores ascendentes en sentido agujas del reloj	
	e		valores ascendentes en contra agujas del reloj	
Eje hueco/diámetro	20	E	ø20 mm	
	...		RH8, RH10, RH12, RH14, RH18	casquillos reductores
	...		VA8, VA10, VA14, VA20	acero fino inoxidable
Carcasa	0	F	naranja RAL 2004	plástico
	S		negro RAL 9005	plástico
	GR		gris RAL 7035	plástico
	FR		rojo RAL 3000	plástico
	MCM		cromado mate	metal
Junta	OAD	G	sin junta axial	
	AD		con junta axial	
	GD		con junta axial y de carcasa	no es necesaria la placa de juntas
Placa intermedia	OZP	H	sin placa intermedia	
	ZP		con placa intermedia	no con junta "GD"

Clave de pedido

DA09S - [ ] - [ ] - [ ] - [ ] - [ ] - [ ] - A - K - [ ] - [ ] - BP - ORP

A B C D E F G H

Volumen del suministro: *DA09S*

Los accesorios los puede encontrar:

Casquillo reductor RH	*www.siko-global.com*
Placa de apriete KP09	*www.siko-global.com*
Placa de apriete KPL09	*www.siko-global.com*
Placa de apriete neumática KP09P	*www.siko-global.com*

Reservado el derecho a introducir modificaciones técnicas • 2016/11/21 • 12:23